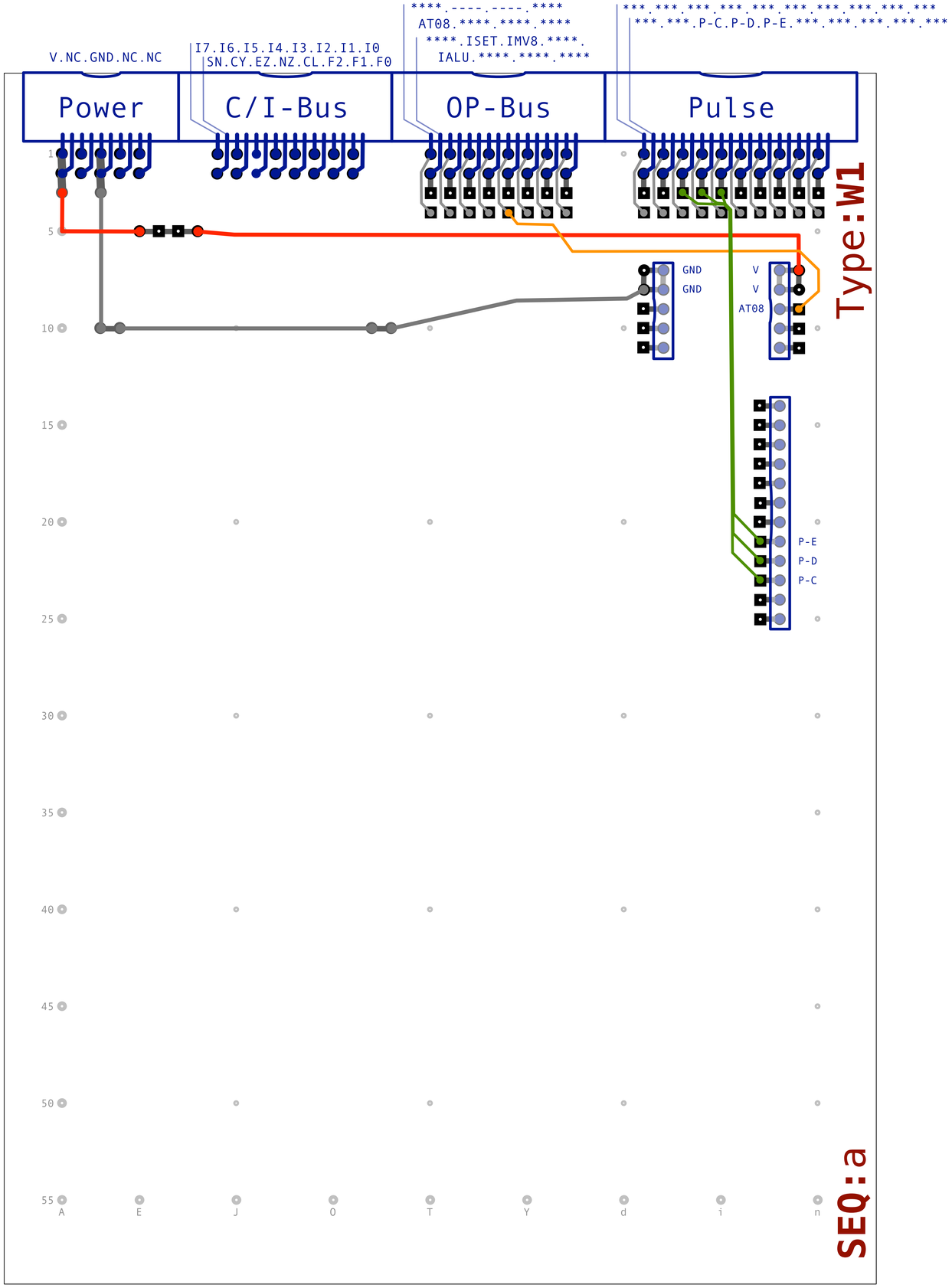
V.NC.GND.NC.NC
I7.I6.I5.I4.I3.I2.I1.I0
SN.CY.EZ.NZ.CL.F2.F1.F0
****.----.----.****
AT08.****.****.****
****.ISET.IMV8.****.
IALU.****.****.****
..***.***.***.***.***.***.***.***
..P-C.P-D.P-E.***.***.***.***.***
Power
C/I-Bus
OP-Bus
Pulse
Type:W1
GND
GND
V
V
AT08
P-E
P-D
P-C
SEQ:a

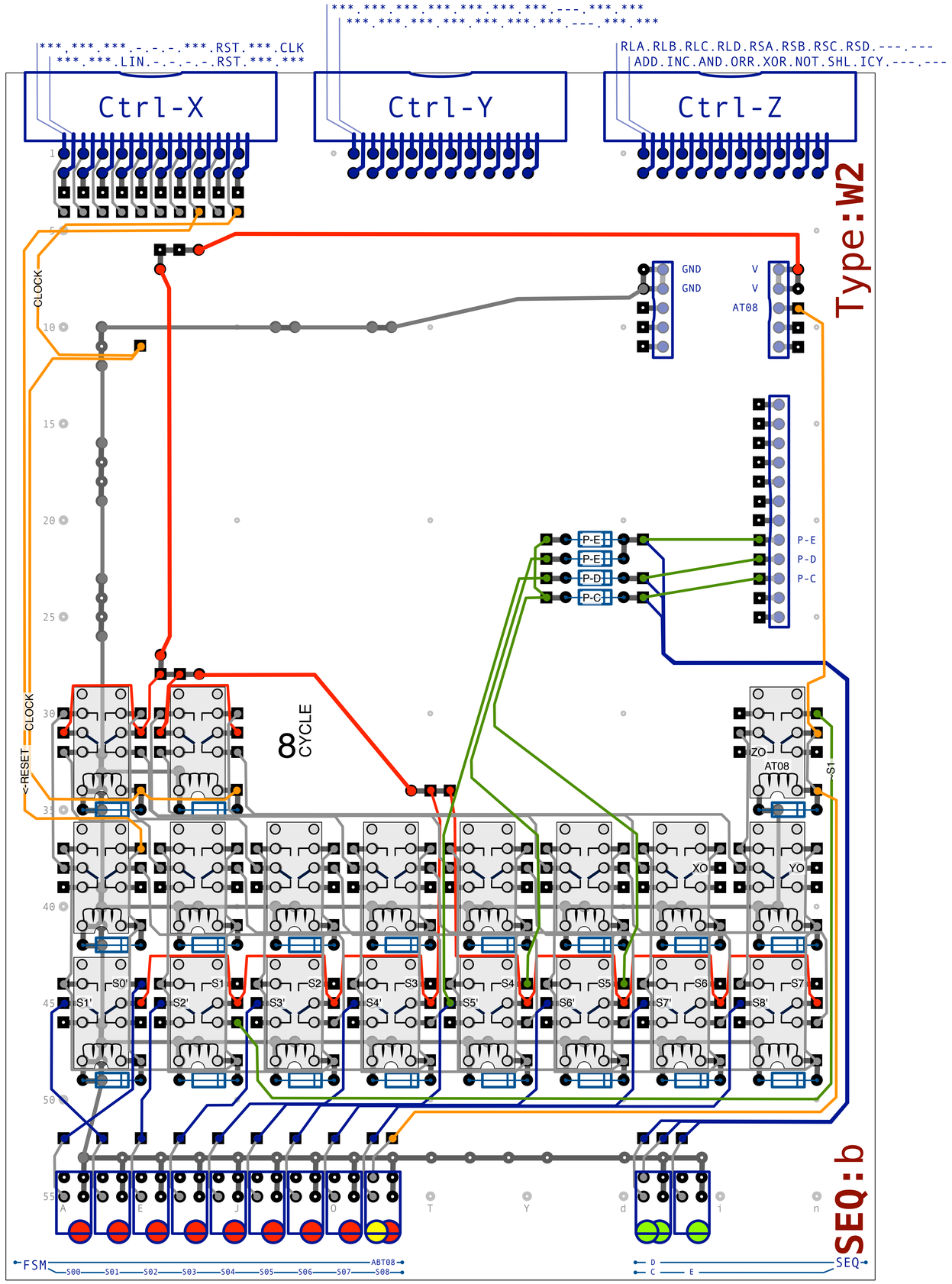
..***.-.-.-.***.RST.***.CLK
..LIN.-.-.-.-.RST.***.***
..***.***.***.***.***.---.***.***
..***.***.***.***.***.---.***.***
RLA.RLB.RLC.RLD.RSA.RSB.RSC.RSD.---.---
ADD.INC.AND.ORR.XOR.NOT.SHL.ICY.---.---
Ctrl-X
Ctrl-Y
Ctrl-Z
Type:W2
CLOCK
GND
GND
V
V
AT08
P-E
P-E
P-D
P-C
P-E
P-D
P-C
CLOCK
<-RESET
∞
CYCLE
ZO
AT08
~S1
XO
YO
S0'
S1'
S1
S2'
S2
S3'
S3
S4'
S4
S5'
S5
S6'
S6
S7'
S7
S8'
FSM
S00
S01
S02
S03
S04
S05
S06
S07
S08
ABT08
D
C
E
SEQ
SEQ:b