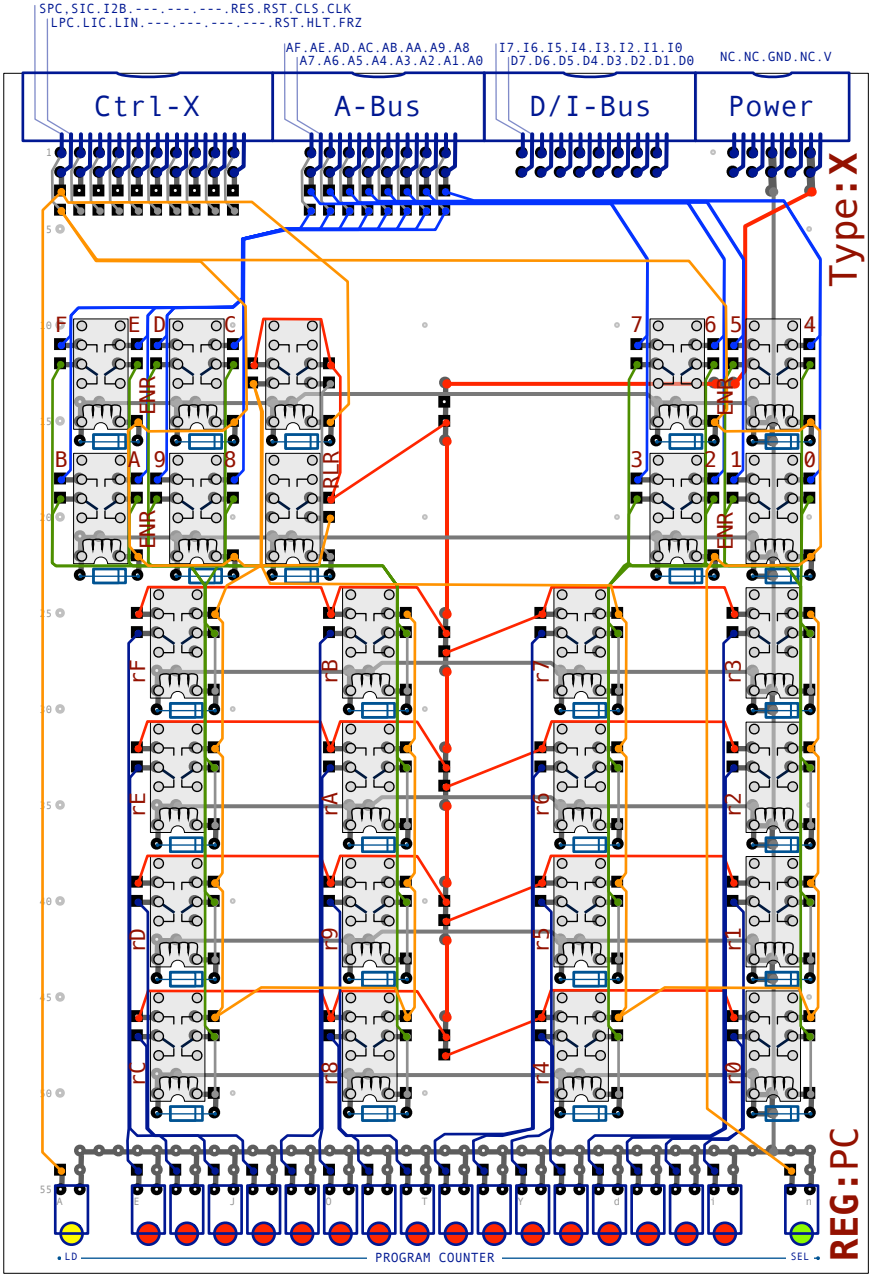
SPC.SIC.I2B.---.---.---.RES.RST.CLS.CLK
LPC.LIC.LIN.---.---.---.---.RST.HLT.FRZ
AF.AE.AD.AC.AB.AA.A9.A8
A7.A6.A5.A4.A3.A2.A1.A0
I7.I6.I5.I4.I3.I2.I1.I0
D7.D6.D5.D4.D3.D2.D1.D0
NC.NC.GND.NC.V
Ctrl-X
A-Bus
D/I-Bus
Power
Type:X
F
E
D
C
7
6
5
4
B
A
9
8
3
2
1
0
ENR
RLR
rF
rB
r7
r3
rE
rA
r6
r2
rD
r9
r5
r1
rC
r8
r4
r0
LD
PROGRAM COUNTER
SEL
REG:PC